Electrolux PROFESSIONAL

SkyLine Premium
Electric Combi Oven 10GN2/1

ARTICOLO N° _____

MODELLO N° _____

NOME _____

SIS # _____

AIA # _____

217843 (ECOE102B3A31) Forno combi SkyLine Premium, boiler AISI 316L

Descrizione

Articolo N° _____

Forno combi con pannello di controllo digitale e selezione guidata. Boiler (AISI 316L) e sonda Lambda per un controllo reale dell'umidità. Sistema per la distribuzione dell'aria Optiflow e 5 livelli di velocità della ventola per garantire le massime prestazioni.
SkyClean: sistema di lavaggio integrato con decalcificazione automatica del boiler. 4 cicli preimpostati (breve, medio, intensivo, solo risciacquo).
Modalità di cottura: Programmi (possono essere salvati fino a 100 programmi di cottura in 4 fasi); Manuale (ciclo a vapore, misto e a convezione); Cottura EcoDelta e Rigenerazione.
Backup automatico per evitare interruzioni nel servizio.
Porta USB per scaricare i dati HACCP, programmi e impostazioni. Connettività opzionale.
Sonda a 1 sensore per la misurazione della temperatura al cuore. Porta a triplo vetro con barra a LED di illuminazione. Costruzione in acciaio inox. Fornito con struttura portateglie GN 2/1, passo 67 mm.

Approvazione: _____

Caratteristiche e benefici

- Sonda a sensore singolo di serie.
- Boiler incorporato per un controllo preciso di umidità e temperatura in base alle impostazioni scelte.
- Il sensore Lambda garantisce un controllo reale dell'umidità permettendo di riconoscere automaticamente quantità e dimensioni del cibo per risultati costanti.
- Ciclo a convezione (25°C - 300°C): ideale per cotture a bassa umidità.
- Ciclo combinato (25 °C - 300 °C): la combinazione di calore a convezione e vapore permette di ottenere un ambiente di cottura con umidità controllata, accelerando il processo di cottura e riducendo le perdite di peso.
- Ciclo vapore a bassa temperatura (25 °C - 99 °C): ideale per sottovuoto, rigenerazione e cotture delicate. Ciclo vapore (100 °C): per frutti di mare e verdure. Vapore ad alta temperatura (101 °C - 130 ° C).
- SkyClean: Sistema di autopulizia automatico e integrato con 4 cicli preimpostati (breve, medio, intensivo, solo risciacquo) e decalcificazione integrata del generatore di vapore.
- Cottura EcoDelta: cucinare con sonda per alimenti mantenendo la differenza di temperatura preimpostata tra il cuore del cibo e la camera di cottura.
- Programma preimpostato per la rigenerazione, ideale per banqueting al piatto o rigenerazione su teglia.
- Modalità programmi: è possibile memorizzare un massimo di 100 programmi nella memoria del forno, per ricreare la stessa identica ricetta ogni volta. Sono disponibili anche programmi di cottura in 4 fasi.
- Sistema di distribuzione dell'aria OptiFlow per ottenere le massime prestazioni in termini di uniformità di raffreddamento/riscaldamento e controllo della temperatura grazie ad uno speciale design della camera.
- Ventola con 5 livelli di velocità da 300 a 1500 giri/min e rotazione inversa per un'uniformità ottimale. La ventola si ferma in meno di 5 secondi quando si apre la porta.
- Funzione automatica di raffreddamento rapido e pre-riscaldamento.
- La modalità di backup con autodiagnostica viene attivata automaticamente in caso di guasto per evitare interruzioni.
- Raccoltagrassi: kit integrato di scarico e raccolta grassi (per utilizzare il kit è necessario ordinare il forno con codice speciale).
- Electrolux Professional raccomanda un adeguato trattamento dell'acqua per garantire risultati di cottura ottimali e prolungare la durata dell'apparecchiatura. Verificare le condizioni idriche locali per selezionare il filtro più adatto. Ulteriori informazioni sono disponibili sul sito web.
- Ciclo di pulizia breve: ciclo di pulizia ottimizzato con una durata di soli 33 minuti, che migliora l'efficienza e riduce i tempi di inattività.
- Sonda di temperatura con sensore in 6 punti per la

massima precisione e sicurezza alimentare (accessorio opzionale).

L'azienda si riserva il diritto di apportare modifiche ai prodotti senza preavviso

Costruzione

- Porta triplo vetro termoresistente con doppia linea di luci a LED. Vetri interni apribili per una facile pulizia.
- Camera interna senza giunture, angoli arrotondati per una massima igiene e una facile pulizia.
- Boiler in AISI 316L per la protezione dalla corrosione.
- Interamente in acciaio inox AISI 304.
- Accesso frontale alla scheda di controllo per facilitare la manutenzione.
- Protezione all'acqua IPX5 per una facile pulizia.

Interfaccia utente & gestione dati

- Connettività per l'accesso remoto in tempo reale, facile gestione HACCP, aumento del tempo di attività delle apparecchiature, monitoraggio dei consumi e gestione dell'energia (accessorio opzionale).
- Interfaccia digitale con pulsanti retroilluminati a LED con selezione guidata.
- Porta USB per scaricare i dati HACCP, condividere i programmi di cottura e le configurazioni. La porta USB permette anche l'inserimento della sonda sottovuoto, disponibile come accessorio opzionale.

Sostenibilità

- Design incentrato sull'uomo con certificazione 4 stelle per ergonomia e usabilità.
- Maniglia a forma di ala con design ergonomico, che permette l'apertura della porta con il gomito in caso di mani occupate (design registrato all'Ufficio Europeo dei Brevetti EPO).
- L'imballaggio esterno in cartone è realizzato con il 70% di materiali riciclati e carta certificata FSC*, stampato con inchiostro ecologico a base d'acqua per promuovere la sostenibilità e la responsabilità ambientale. (*Il Forest Stewardship Council è l'organizzazione leader mondiale per la corretta gestione delle foreste).
- Risparmia energia, acqua, detergente e brillantante con le funzioni green di SkyClean.
- I detergenti C22 e brillantanti C25 sono formulati senza fosfati e fosforo (C25 è anche privo di acido maleico), sicuri sia per l'ambiente che per la salute.
- Funzione potenza ridotta per cicli personalizzati di cottura lenta.
- Porta a triplo vetro che riduce al minimo la perdita di energia.* *Circa il -10% del consumo energetico in modalità inattiva in convezione, in base al test in conformità con lo standard ASTM F2861-20.
- Prodotto certificato Energy Star 2.0.

Accessori opzionali

• Filtro esterno ad osmosi inversa per lavastoviglie con vasca singola e boiler atmosferico e per forni	PNC 864388	❑
• Demineralizzatore con cartuccia a resina con contalitri incorporato per forni (per utilizzo intensivo)	PNC 920003	❑
• Filtro acqua con cartuccia e contalitri per forni 6 e 10 GN 1/1, purity steam C1100	PNC 920005	❑
• Kit ruote per base forno 6 e 10 GN 1/1 e GN 2/1 (non per base disassemblata)	PNC 922003	❑
• Coppia di griglie GN 1/1 AISI 304	PNC 922017	❑
• Coppia griglie GN 1/1 per polli (8 per griglia)	PNC 922036	❑
• Griglia in acciaio inox AISI 304, GN 1/1	PNC 922062	❑
• Griglia in acciaio inox AISI 304, GN 2/1	PNC 922076	❑
• Doccia laterale esterna (include i supporti per il montaggio)	PNC 922171	❑
• Coppia di griglie GN 2/1 in acciaio AISI 304	PNC 922175	❑
• Teglia panificazione forata in alluminio/ silicone 400x600 mm, per 5 baguette	PNC 922189	❑
• Teglia panificazione in alluminio forato 15/10, 4 bordi h= 2 cm, dim. 400x600 mm	PNC 922190	❑
• Teglia panificazione in alluminio 400x600 mm	PNC 922191	❑
• 2 cesti per friggere	PNC 922239	❑
• Griglia pasticceria (400x600 mm) in AISI 304	PNC 922264	❑
• Nasello per chiusura porta a doppio scatto	PNC 922265	❑
• 1 griglia singola GN 1/1 (per 8 polli - 1,2 kg ognuno)	PNC 922266	❑
• Kit "Griglia Spiedo" composto da un telaio universale + 6 spiedini corti - per forni GN 2/1 LW e CW	PNC 922325	❑
• Gancio multifunzione con 2 uncini	PNC 922348	❑
• Kit 4 piedini flangiati per forno 6 e 10 GN, 100-130 mm	PNC 922351	❑
• Bacinella raccolta grassi GN 2/1, H= 60 mm	PNC 922357	❑
• Griglia GN 1/1 per anatre	PNC 922362	❑
• Copertura termica per forno 10 GN 2/1	PNC 922366	❑
• Supporto teglie per base forno disassemblata, 6 e 10 GN 2/1	PNC 922384	❑
• Supporto a parete per tanica detergente	PNC 922386	❑
• Sonda USB con sensore singolo per forni lengthwise	PNC 922390	❑
• Scheda connettività IoT (per forni Skyline, abbattitori Skyline e lavastoviglie a cesto trascinato) e SkyDuo (una scheda IoT per apparecchiatura - per connettere il sistema Cook&Chill).	PNC 922421	❑
• Router SIM card per connettività (WiFi & LAN)	PNC 922435	❑
• STEAM OPTIMIZER (ottimizzatore per cotture a vapore intensive)	PNC 922440	❑
• Kit raccolta grassi per base aperta GN 1/1 e GN 2/1 (con due bacinelle, rubinetto e scarico)	PNC 922451	❑
• Kit raccolta grassi per forni GN 1/1 e 2/1 (2 bacinelle in plastica, valvola di collegamento con tubo di scarico)	PNC 922452	❑
• Struttura portateglie con ruote, 10 GN 2/1 - passo 65 mm	PNC 922603	❑
• Struttura portateglie con ruote, 8 GN 2/1 - passo 80 mm	PNC 922604	❑
• Base scorrimento per struttura portateglie+maniglia per 6 e 10 GN 2/1	PNC 922605	❑
• Struttura portateglie 400x600 mm + ruote, 8 posizioni, passo 80 mm, per forni 10 GN 2/1	PNC 922609	❑
• Base aperta con supporto teglie per forno 6 e 10 GN 2/1	PNC 922613	❑

L'azienda si riserva il diritto di apportare modifiche ai prodotti senza preavviso

- Base armadiata con supporto teglie per forno 6 e 10 GN 2/1 — PNC 922616 ❑
- Kit connessione esterna detergente e brillantante — PNC 922618 ❑
- Kit sovrapposizione forno 6 GN 2/1 su forno elettrico 6 e 10 GN 2/1 - h=120 mm — PNC 922621 ❑
- Carrello per struttura portateglie per forno e abbattitore 6 e 10 GN 2/1 — PNC 922627 ❑
- Carrello per strutture portateglie scorrevoli per forni sovrapposti 6 GN 2/1 su 6 e 10 GN 2/1 — PNC 922631 ❑
- Kit tubi di scarico in acciaio inox per forno 6 e 10 GN 1/1 e GN 2/1 - diam.= 50 mm — PNC 922636 ❑
- Kit tubi di scarico in plastica per forno 6 e 10 GN 1/1 e GN 2/1 - diam.= 50 mm — PNC 922637 ❑
- Struttura banqueting per 51 piatti, con ruote per 10 GN 2/1 - passo 75 mm — PNC 922650 ❑
- Teglia antiaderente per ciclo disidratazione, GN 1/1, H=20 mm — PNC 922651 ❑
- Teglia antiaderente piana per ciclo disidratazione, GN 1/1 — PNC 922652 ❑
- Base aperta per forno 6 e 10 GN 2/1, disassemblata — PNC 922654 ❑
- Scudo termico per forno 10 GN 2/1 — PNC 922664 ❑
- Scudo termico per forni sovrapposti 6 GN 2/1 su 10 GN 2/1 — PNC 922667 ❑
- Staffe per fissaggio a parete forni — PNC 922687 ❑
- Supporto teglie per base forno 6 e 10 GN 2/1 — PNC 922692 ❑
- Kit 4 piedini neri regolabili per forno 6 e 10 GN, 100-115mm — PNC 922693 ❑
- Supporto per tanica detergente per base aperta — PNC 922699 ❑
- Griglia antiaderente forata a rombi, GN 1/1 — PNC 922713 ❑
- Supporto sonda per liquidi — PNC 922714 ❑
- Cappa odour reduction con motore per forni elettrici 6 e 10 GN 2/1 — PNC 922719 ❑
- Cappa odour reduction con motore per forni elettrici sovrapposti 6 GN 2/1 su 6 e 10 GN 2/1 — PNC 922721 ❑
- Cappa a condensazione con motore per forni elettrici 6 e 10 GN 2/1 — PNC 922724 ❑
- Cappa a condensazione con motore per forni elettrici sovrapposti 6 GN 2/1 su 6 e 10 GN 2/1 — PNC 922726 ❑
- Cappa con motore per forni 6 e 10 GN 2/1 — PNC 922729 ❑
- Cappa con motore per forni sovrapposti 6 GN 2/1 su 6 e 10 GN 2/1 — PNC 922731 ❑
- Cappa senza motore per forni 6 e 10 GN 2/1 — PNC 922734 ❑
- Cappa senza motore per forni sovrapposti 6 GN 2/1 su 6 e 10 GN 2/1 — PNC 922736 ❑
- Kit 4 piedini regolabili per forni 6&10 GN, 230-290 mm — PNC 922745 ❑
- Teglia per cotture tradizionali static combi, H=100 mm — PNC 922746 ❑
- Griglia doppio uso (lato liscio e lato rigato) 400x600 mm — PNC 922747 ❑
- Kit per collegare direttamente la cappa al sistema di ventilazione centralizzato della cucina. Indicato per cappe standard con e senza motore — PNC 922751 ❑
- CARRELLO PER KIT RACCOLTA GRASSI — PNC 922752 ❑
- RIDUTTORE PRESSIONE INGRESSO ACQUA — PNC 922773 ❑
- Kit per l'installazione del sistema di gestione dei picchi di energia elettrica per forni 6 e 10 GN — PNC 922774 ❑
- Estensione per tubo di condensazione da 37 cm — PNC 922776 ❑
- Teglia antiaderente U-PAN GN 1/1, H=20 mm — PNC 925000 ❑
- Teglia antiaderente U-PAN GN 1/1, H=40 mm — PNC 925001 ❑
- Teglia antiaderente U-PAN GN 1/1, H=60 mm — PNC 925002 ❑
- Griglia speciale per forno GN 1/1 doppio uso (in alluminio e con rivestimento antiaderente per "grigliare in forno" - lato liscio, lato rigato) — PNC 925003 ❑
- Griglia in alluminio GN 1/1 antiaderente, per forni (per grigliare carne, verdure, ecc.) — PNC 925004 ❑
- Teglia con stampi per 8 uova, pancakes, hamburgers, GN 1/1 — PNC 925005 ❑
- Teglia piana pasticceria-panificazione, GN 1/1 — PNC 925006 ❑
- Griglia GN 1/1 in alluminio antiaderente, per cottura in forno di 28 patate — PNC 925008 ❑
- Kit 6 teglie antiaderenti U-PAN GN 1/1, H=20 mm — PNC 925012 ❑
- Kit 6 teglie antiaderenti U-PAN GN 1/1, H=40 mm — PNC 925013 ❑
- Kit 6 teglie antiaderenti U-PAN GN 1/1, H=60 mm — PNC 925014 ❑

Accessori Chimici

- C25 - Brillantante e disincrostante in pastiglie monouso, 1 fusto da 50 pastiglie da 30 grammi cadauno — PNC 0S2394 ❑
- C22 - Detergente in pastiglie monouso, 1 fusto da 100 pastiglie da 65 grammi cadauno — PNC 0S2395 ❑

L'azienda si riserva il diritto di apportare modifiche ai prodotti senza preavviso

SkyLine Premium
Electric Combi Oven 10GN2/1

Fronte

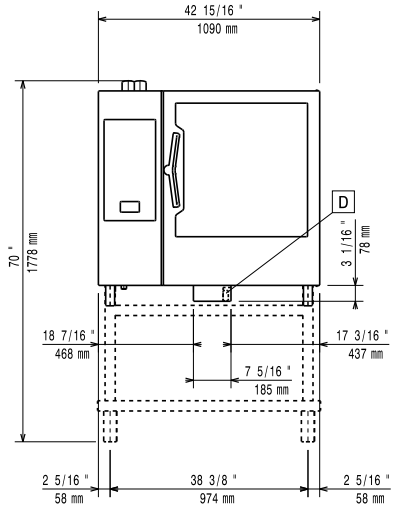

Lato

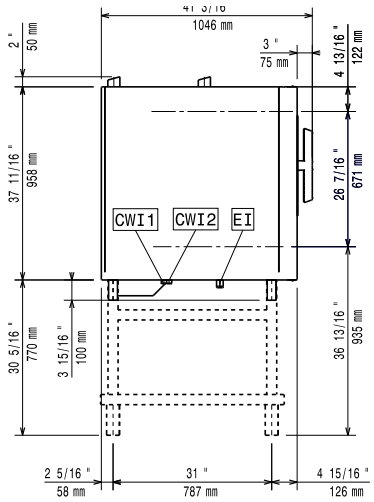

CWI1	=	Attacco acqua fredda	EI	=	Connessione elettrica
CWI2	=	Attacco acqua fredda 2			
D	=	Scarico acqua			
DO	=	Tubo di scarico			

Alto

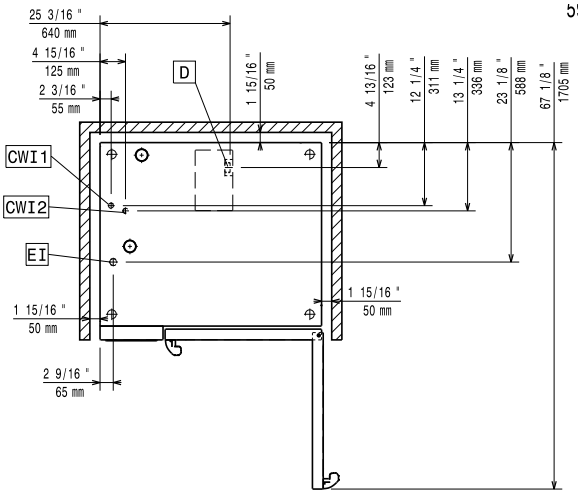

Elettrico

Tensione di alimentazione:	380-415 V/3N ph/50-60 Hz
Potenza installata max:	40.1 kW
Potenza installata, default:	37.4 kW

Acqua

Temperatura massima di alimentazione dell'acqua in ingresso:	30 °C
Attacco acqua "FCW"	3/4"
Pressione, bar min/max:	1-6 bar
Cloruri:	<85 ppm
Conducibilità:	>50 µS/cm
Scarico "D":	50mm

Capacità

GN:	10 (GN 2/1)
Capacità massima di carico:	100 kg

Informazioni chiave

Cardini porte:	Lato destro
Dimensioni esterne, larghezza:	1090 mm
Dimensioni esterne, profondità:	971 mm
Dimensioni esterne, altezza:	1058 mm
Dimensioni esterne, peso:	210 kg
Peso netto:	179 kg
Peso imballo:	210 kg
Volume imballo:	1.59 m³

Certificati ISO

ISO Standards:	ISO 9001; ISO 14001; ISO 45001; ISO 50001

L'azienda si riserva il diritto di apportare modifiche ai prodotti senza preavviso